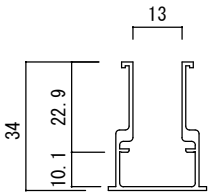

M12ロック機能付アルミレール
材質　A6063S-TS
表面加工　アルマイトクリアー

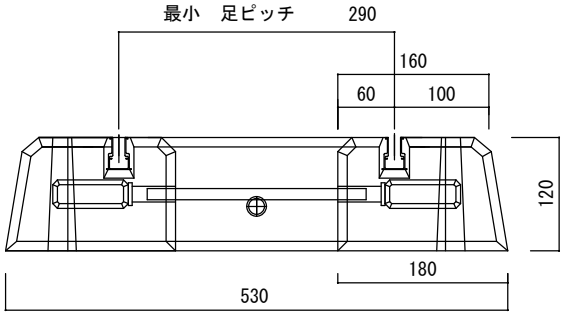

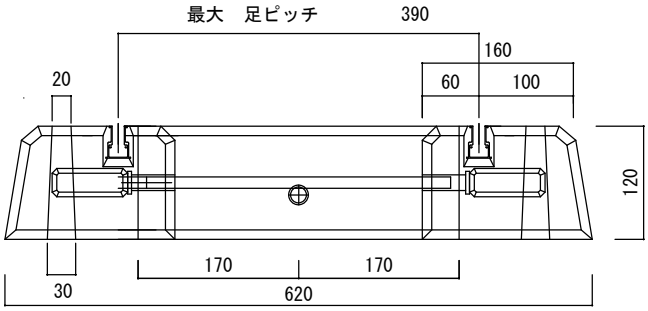

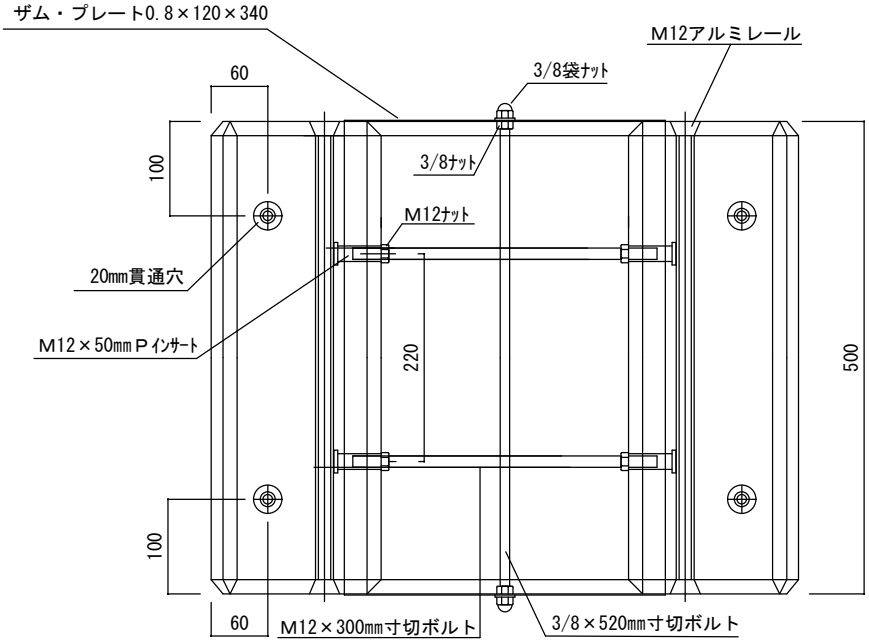

品名	図名	納入仕様書	東洋ベース		承図	検図	製図
エコベース　E500S（全ネジ）	後打ちコンクリート		図番	T-20200520-5	佐 2020/05/22 藤	中 2020/05/21 川	玉 2020/05/20 木
*セット詳細	23ｋｇ～38ｇ		尺度	1：8			
E500-1（23kg）　×2	製品寸法						
ESA500　×1	奥行	×	幅（最小～最大）	×	高さ		
	500mm	×	530mm～620mm	×	120mm		