側面図

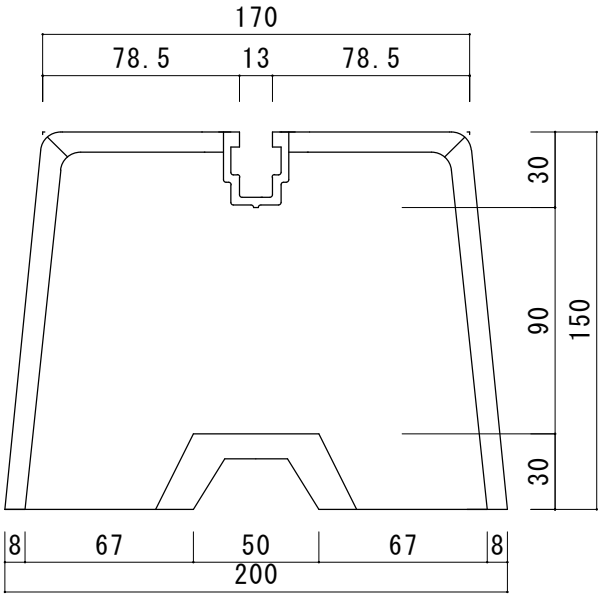

上面図

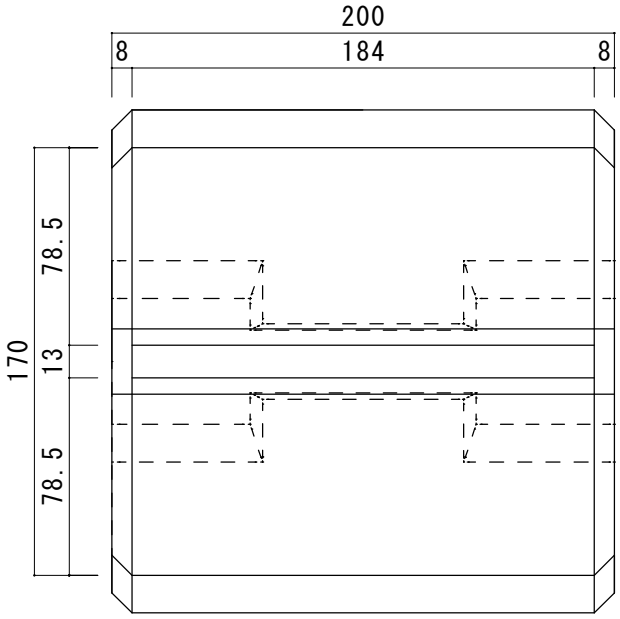

図名	御承認図面					東洋ベース　株式会社		
品名　ｱﾝｸﾞﾙﾍﾞｰｽ	重量	長さ	上部幅	下部幅	高さ	図番	TA-280412-1	
型式	(kg)	L(mm)	L(mm)	L(mm)	L(mm)	尺度	1：3	
XAG200-150	11	200	170	200	150	アルミレール詳細		
						材質　A6063S-T5		
						アルマイト処理クリアー仕上		
						承認	検図	製図
						佐 28/04/12 藤	中 28/04/12 川	玉 28/04/12 木