M12タイプ

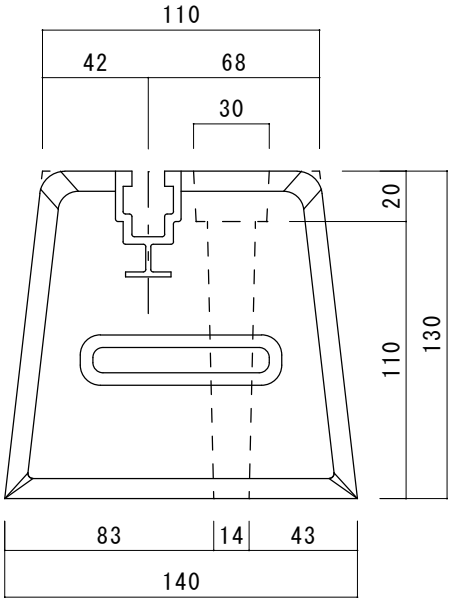


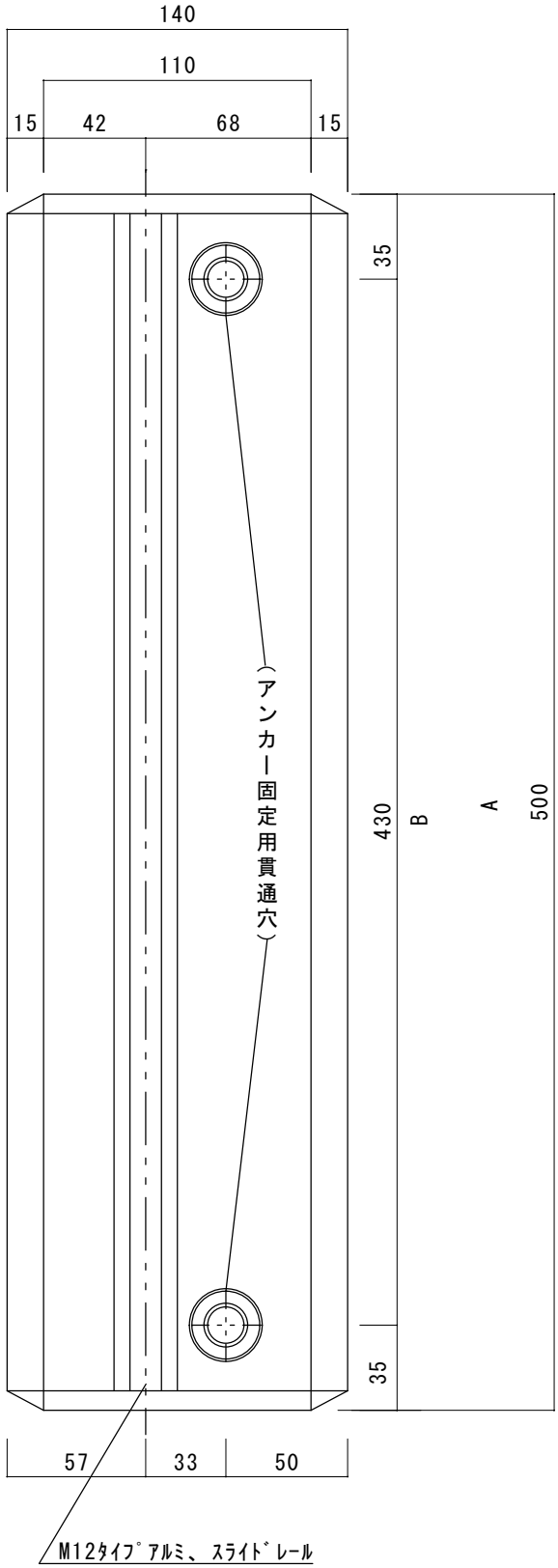


| 図名 | 御承認図面 | | | | | | 東洋ベース　株式会社 | | |
|---|---|---|---|---|---|---|---|---|---|
| 品名　タイガーベース | 重量 | (A) | (B) | 上部幅 | 下部幅 | 高さ | 図番 | T-20210409-4 | |
| 型式 | (kg) | L(mm) | L(mm) | L(mm) | L(mm) | L(mm) | 尺度 | 1：3 | |
| LG500 | 17 | 500 | 430 | 110 | 140 | 130 | 材質　A6063S-T5 | | |
| | | | | | | | アルマイト処理クリアー仕上 | | |
| | | | | | | | | | |
| | | | | | | | 承認 | 検図 | 製図 |
| | | | | | | | 佐 2021/03/09 藤 | 中 2021/03/09 川 | 玉 2021/03/09 木 |