断面図

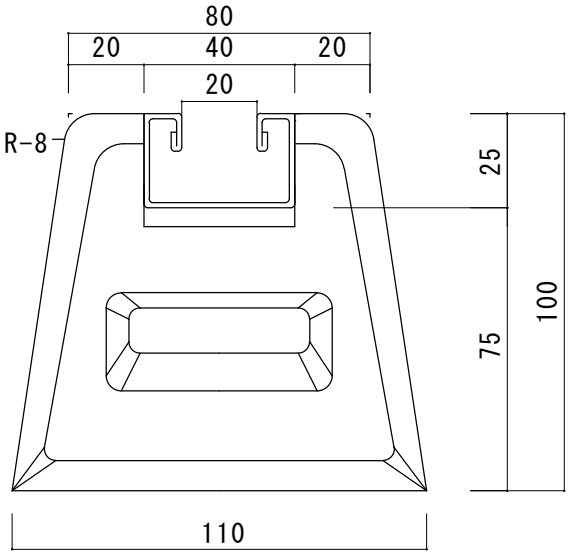

平面図

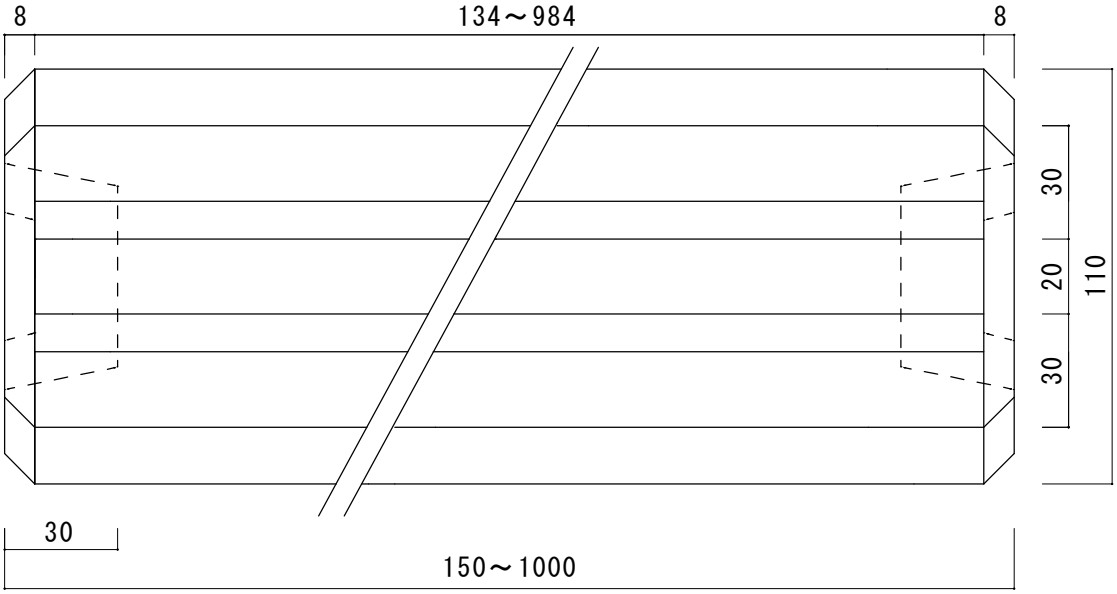

図名	御承認図面				
品名　ハンガーベース	重量	長さ	上部幅	下部幅	高さ
型式	(kg)	L(mm)	L(mm)	L(mm)	L(mm)
HM150-100	3	150	80	110	100
HM200-100	4	200	80	110	100
HM300-100	6	300	80	110	100
HM350-100	7	350	80	110	100
HM400-100	8	400	80	110	100
HM450-100	9	450	80	110	100
HM500-100	10	500	80	110	100
HM600-100	12	600	80	110	100
HM700-100	14	700	80	110	100
HM800-100	16	800	80	110	100
HM900-100	18	900	80	110	100
HM1000-100	20	1000	80	110	100

東洋ベース　株式会社

図番	TA-280624-3
尺度	1：2

ステンレスレール詳細

ステンレス304

承認	検図	製図
佐 28/06/24 藤	中 28/06/24 川	玉 28/06/24 木