断面図

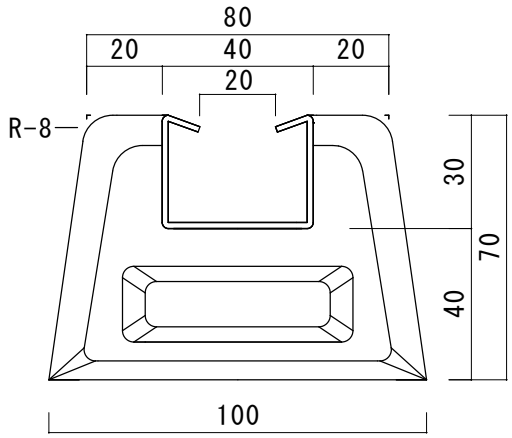

平面図

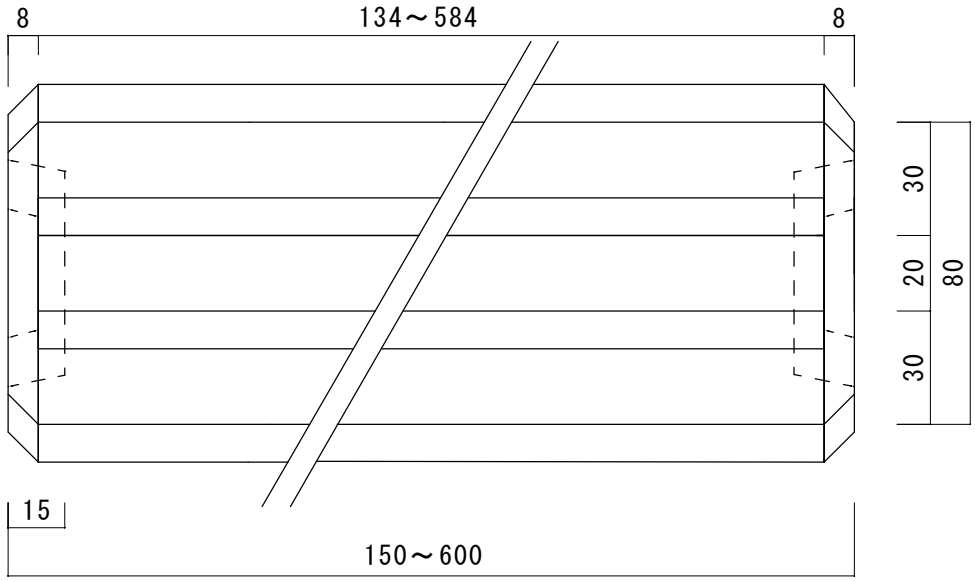

図名	御承認図面				
品名　ダクターベース	重量	長さ	上部幅	下部幅	高さ
型式	(kg)	L(mm)	L(mm)	L(mm)	L(mm)
DS150-70	2	150	80	100	70
DS200-70	3	200	80	100	70
DS300-70	4	300	80	100	70
DS350-70	5	350	80	100	70
DS400-70	5.5	400	80	100	70
DS450-70	6	450	80	100	70
DS500-70	7	500	80	100	70
DS600-70	8	600	80	100	70

東洋ベース　株式会社

図番	T-20200614-2
尺度	1：2

スチールレール詳細

溶融亜鉛メッキ鋼板

承図	検図	製図
佐 2020/06/16 藤	中 2020/06/15 川	玉 2020/06/14 木