断面図

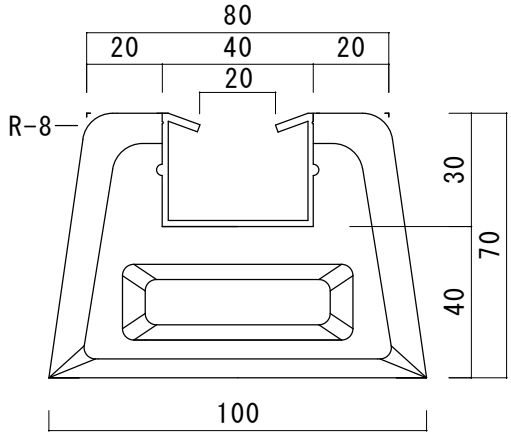

平面図

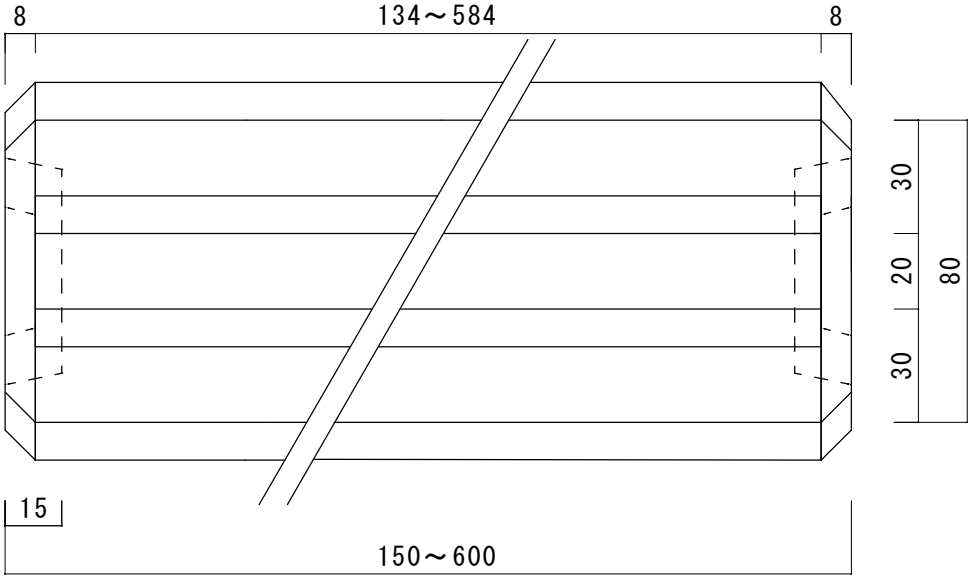

図名	御承認図面				
品名　ダクターベース	重量	長さ	上部幅	下部幅	高さ
型式	(kg)	L(mm)	L(mm)	L(mm)	L(mm)
DA150-70	2	150	80	100	70
DA200-70	3	200	80	100	70
DA300-70	4	300	80	100	70
DA350-70	5	350	80	100	70
DA400-70	5.5	400	80	100	70
DA450-70	6	450	80	100	70
DA500-70	7	500	80	100	70
DA600-70	8	600	80	100	70

東洋ベース　株式会社		
図番	T-20200616-1	
尺度	1：2	
アルミレール詳細		
材質　A6063S-T5		
アルミアルマイトクリアー仕上げ		
承図	検図	製図
佐 2020/06/16 藤	中 2020/06/16 川	玉 2020/06/16 木