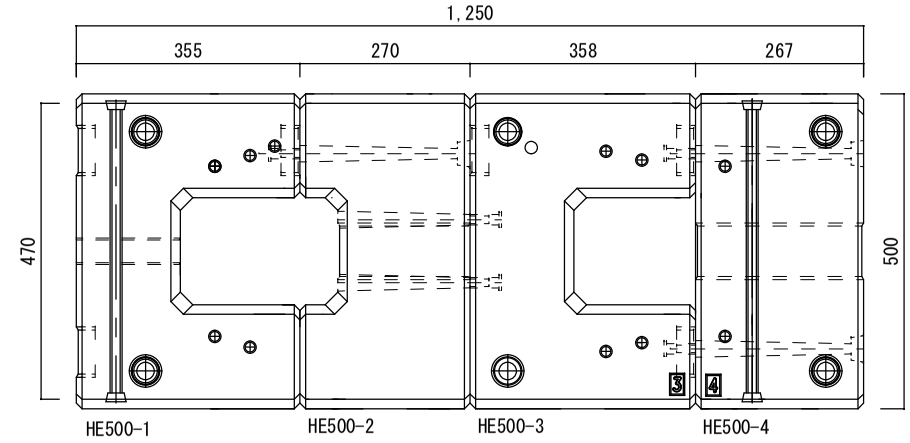

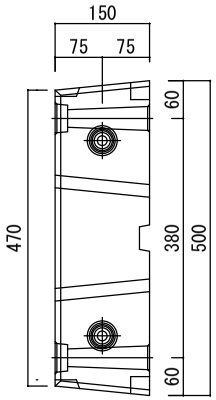

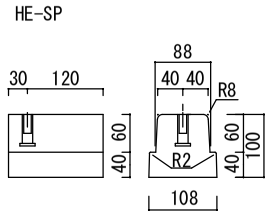

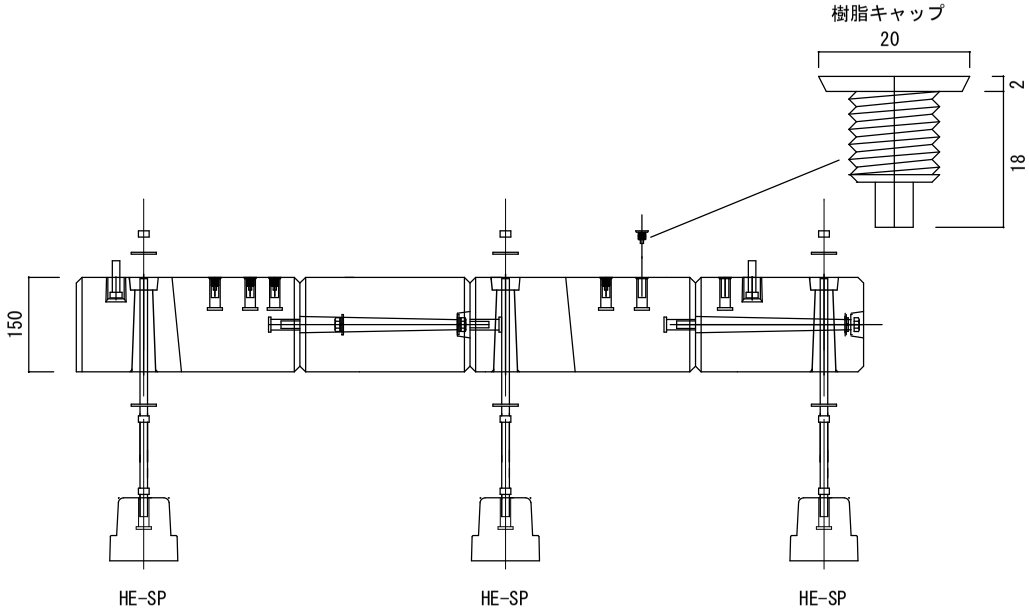

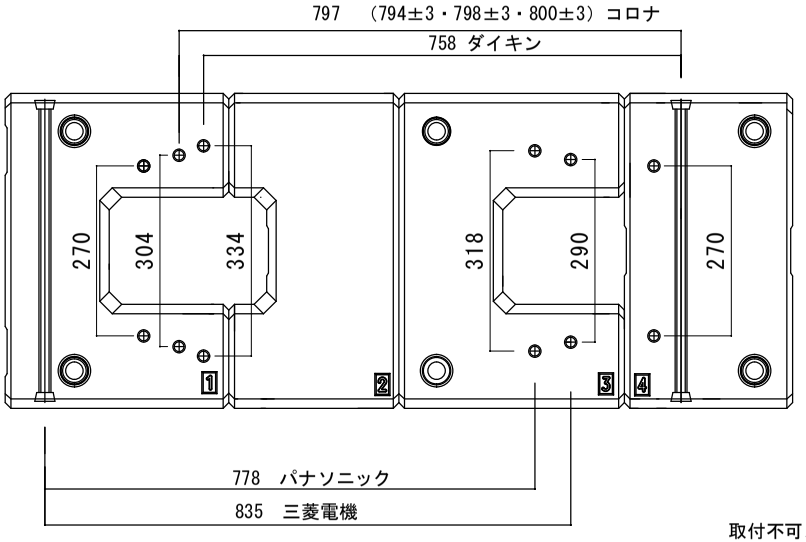

取付不可メーカー
東芝

品名	図名	納入仕様書	東洋ベース　株式会社		承図	検図	製図
エコベース　HE500-SP			図番	T-20200521-1	佐 2020/05/25 藤	中 2020/05/22 川	玉 2020/05/21 木
*セット詳細			尺度	1：12			
HE500-1(46kg)　×1　HE500-2(42kg)　×1	製品寸法						
HE500-3(46kg)　×1　HE500-4(39kg)　×1	奥行　×　幅　×　高さ						
HE-SP(3kg)　×6　HEA500　×1　SPA500　×1	(上部470mm・底部500mm)×1250mm×150mm						