断面図

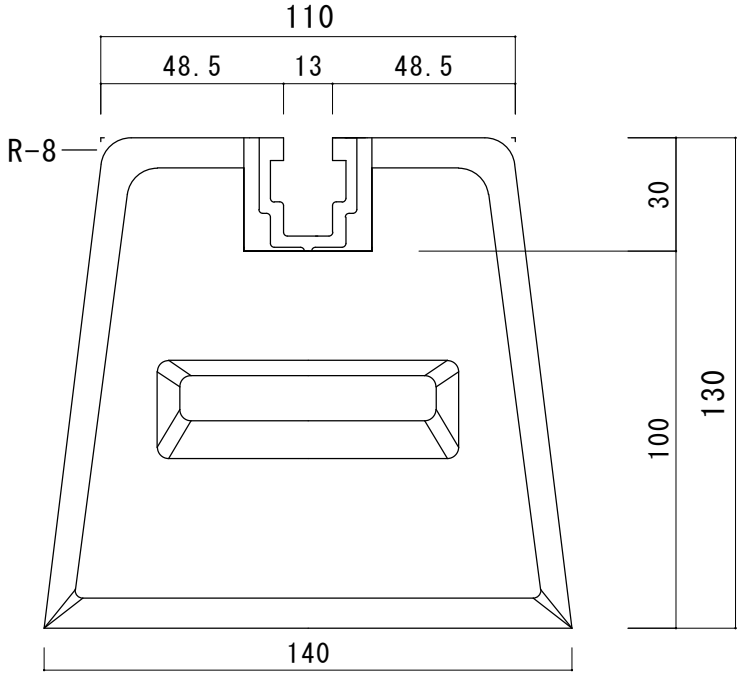

上面図

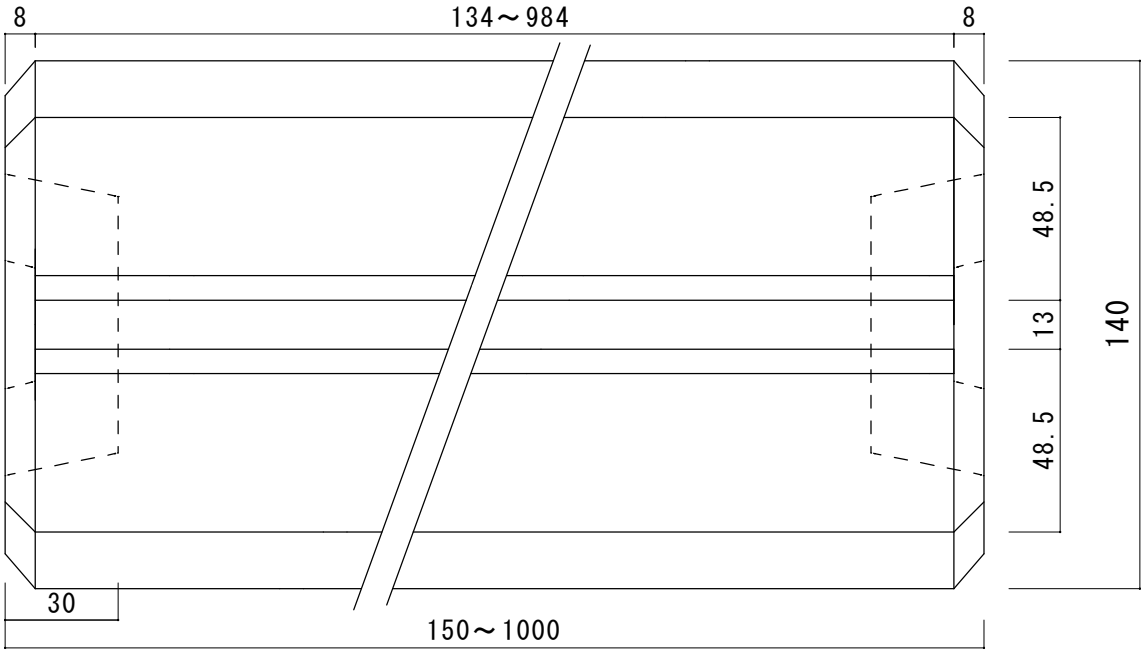

図名	御承認図面				
品名　タイガーベース	重量	長さ	上部幅	下部幅	高さ
型式	(kg)	L(mm)	L(mm)	L(mm)	L(mm)
XL150-130	6	150	110	140	130
XL300-130	11	300	110	140	130
XL450-130	16	450	110	140	130
XL600-130	22	600	110	140	130
XL750-130	27	750	110	140	130
XL800-130	29	800	110	140	130
XL850-130	31	850	110	140	130
XL900-130	33	900	110	140	130
XL1000-130	35	1000	110	140	130

東洋ベース　株式会社

図番	TA-280201-5
尺度	1：2

アルミレール詳細

材質　A6063S-T5

アルミアルマイトクリアー仕上げ

承認	検図	製図
佐 28/02/01 藤	中 28/02/01 川	玉 28/02/01 木