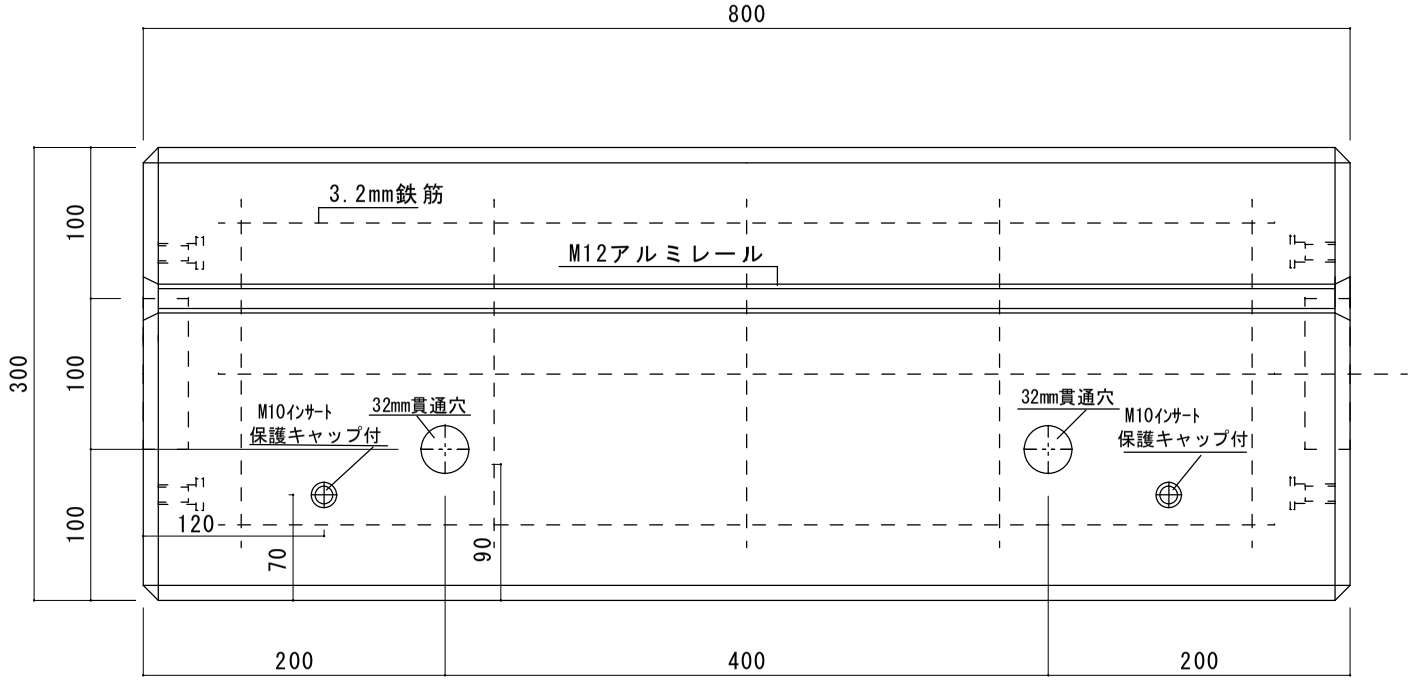

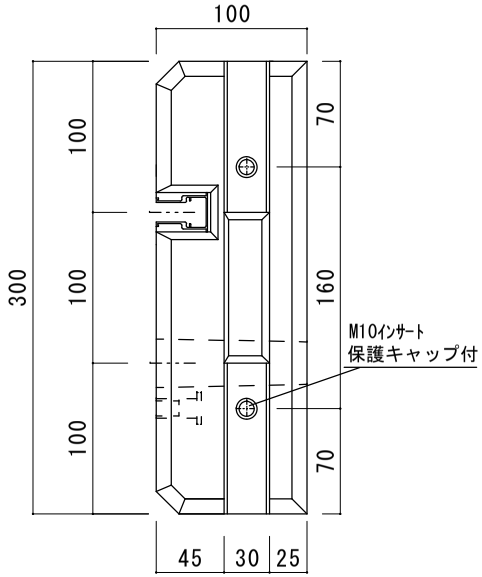

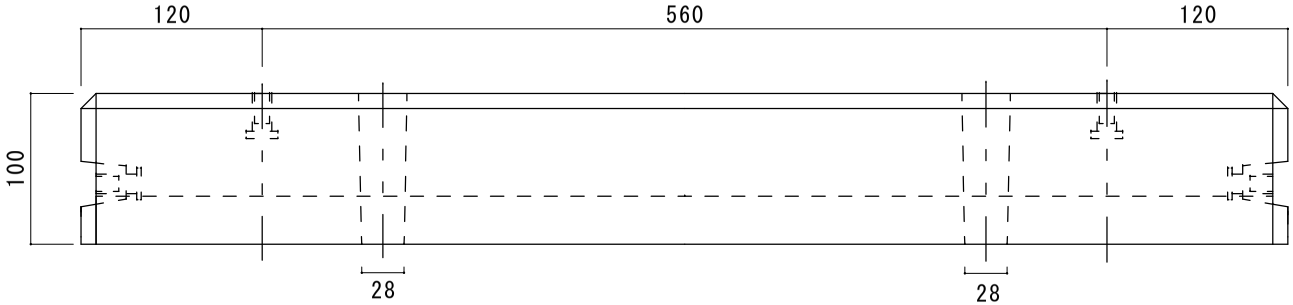

図名	御承認図面				東洋ベース　株式会社				承図	検図	製図
品名　自動販売機ベース	重量	長さ1	長さ2	高さ	図番	TA-280108-1	尺度	1：5	佐 2016/1/9 藤	中 2016/1/9 川	玉 2016/1/9 木
型式	(kg)	L(mm)	L(mm)	L(mm)	アルミレール詳細						
VS800	53	800	300	100	材質　A6063S-15						
					アルミアルマイトクリアー仕上げ						