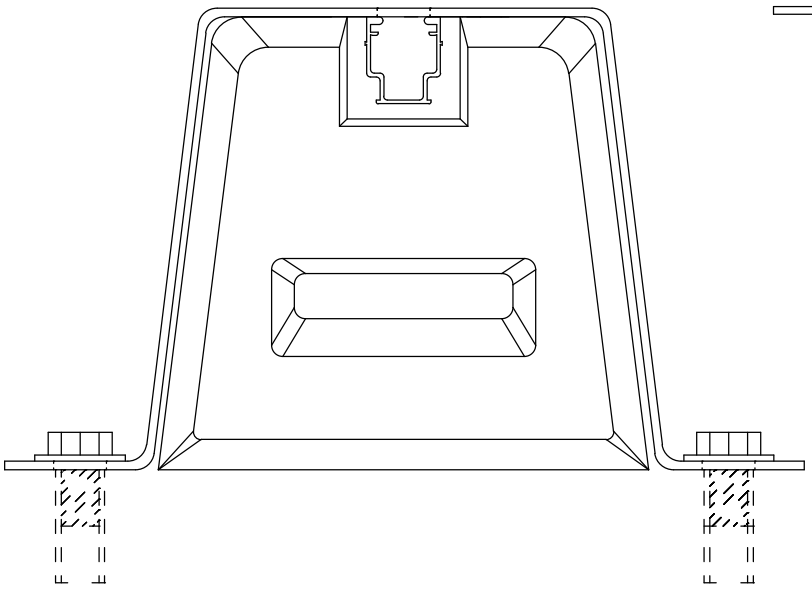

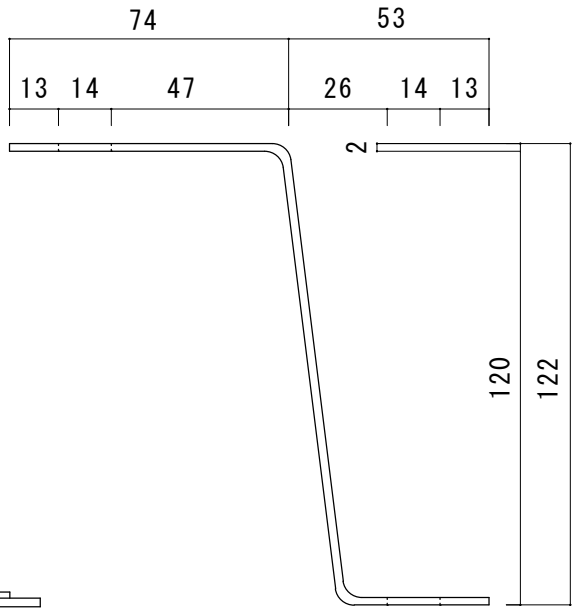

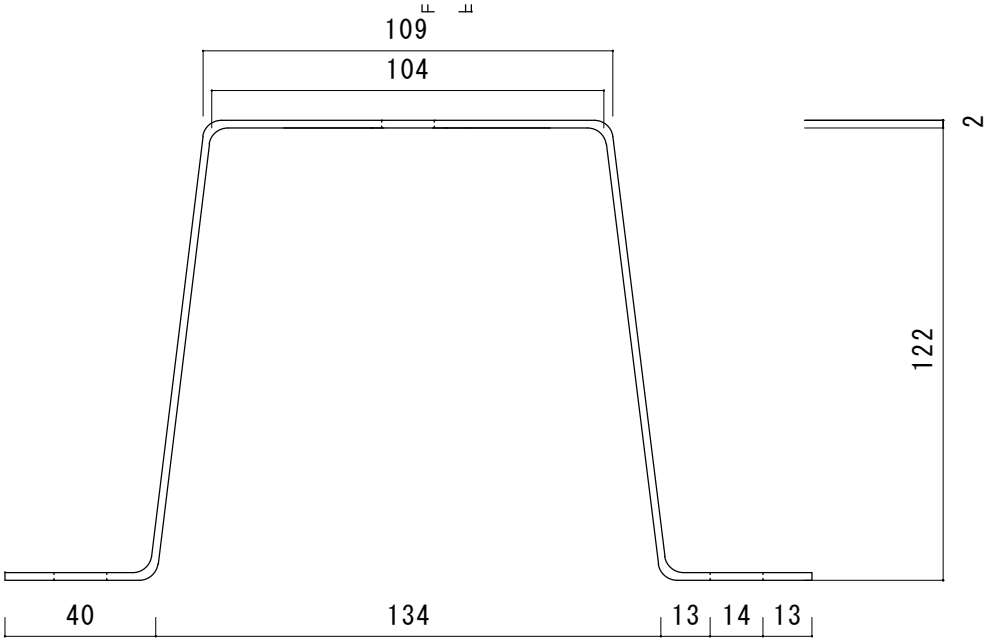

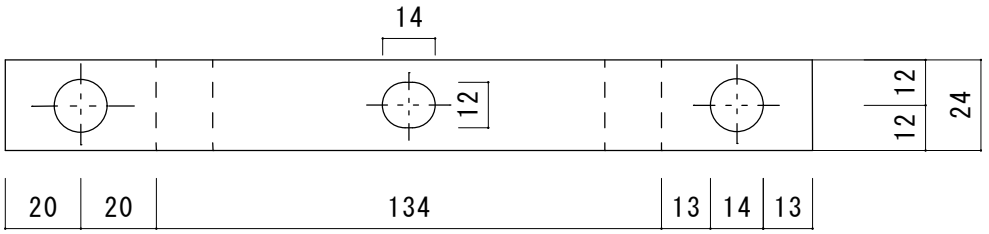

図名	御承認図面					東洋ベース　株式会社		
品名　タイガーロック	重量	長さ	上部幅	下部幅	高さ	図番	TA-271203-5	
型式	(kg)	L(mm)	L(mm)	L(mm)	L(mm)	尺度	1：2	
TRP120						材質		
TRP120-H						ステンレス304		
						承図	検図	製図
						佐 27/12/3 藤	中 27/12/3 川	玉 27/12/3 木