M12タイプ

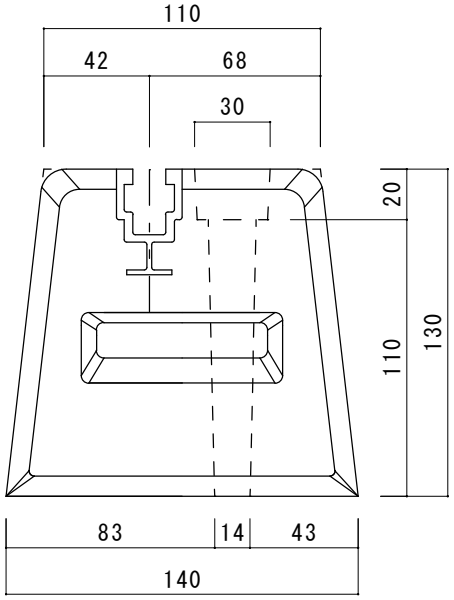

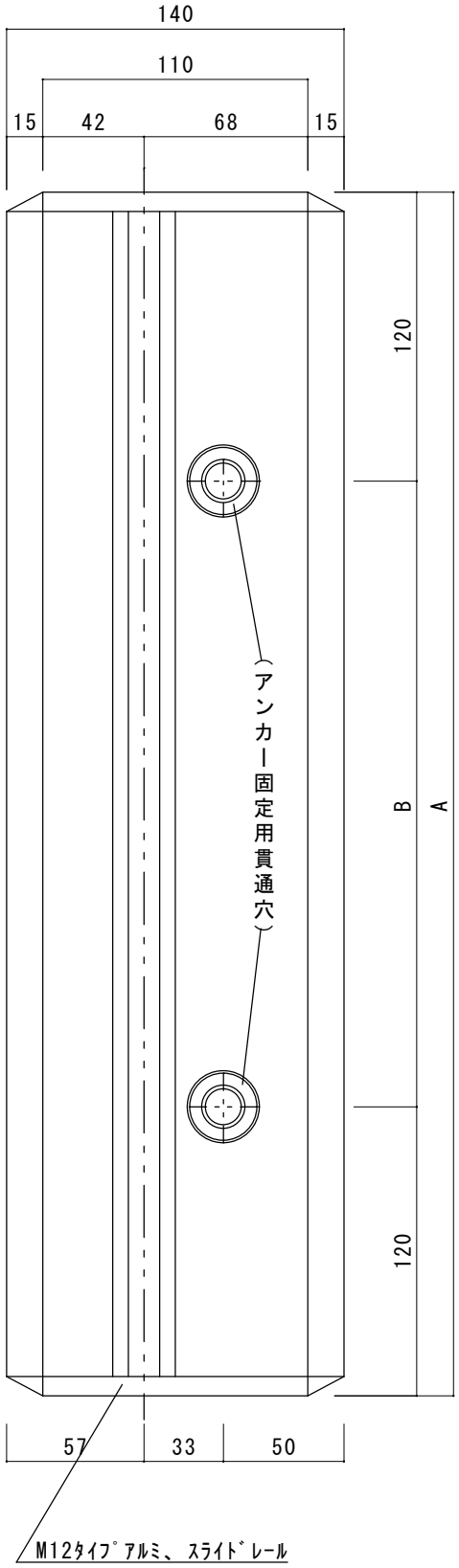

図名	御承認図面						東洋ベース　株式会社		
品名　タイガーベース	重量	(A)	(B)	上部幅	下部幅	高さ	図番	TA-271214-1	
型式	(kg)	L(mm)	L(mm)	L(mm)	L(mm)	L(mm)	尺度	1：3	
LG600	20	600	360	110	140	130	材質　A6063S-T5		
LG750	26	750	510	110	140	130	アルマイト処理クリアー仕上		
LG850	29	850	610	110	140	130	引張り強度　2000ｋｇ		
LG1000	34	1000	760	110	140	130	承認	検図	製図
LG1200	41	1200	960	110	140	130	佐 27/12/14 藤	中 27/12/14 川	玉 27/12/14 木