断面図

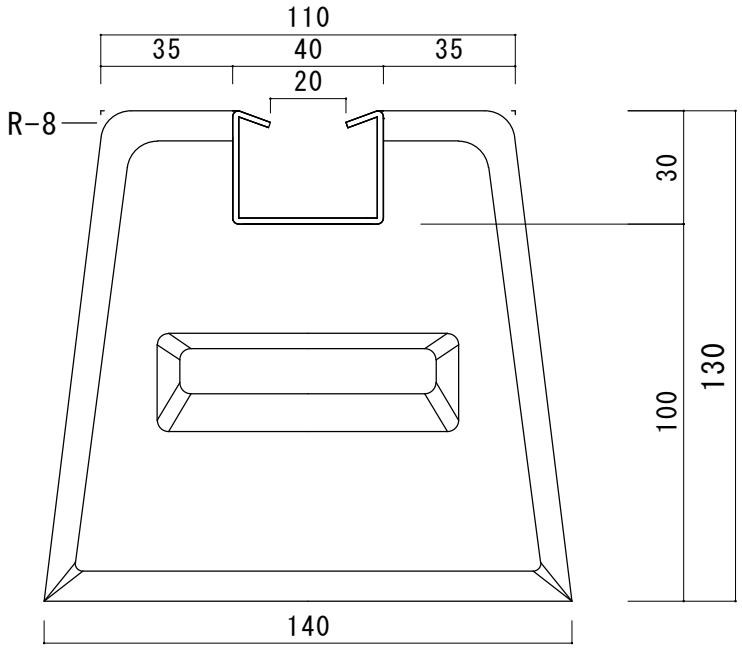

上面図

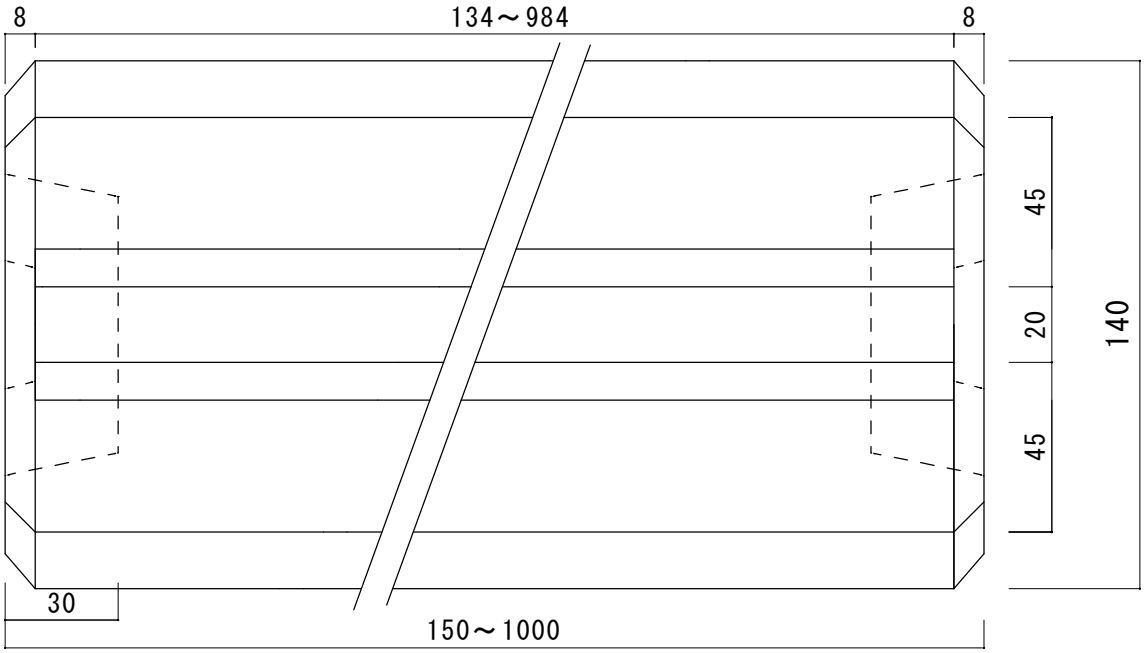

図名	御承認図面				
品名　ダクターベース	重量	長さ	上部幅	下部幅	高さ
型式	(kg)	L(mm)	L(mm)	L(mm)	L(mm)
DS150-130	6	150	110	140	130
DS300-130	11	300	110	140	130
DS450-130	16	450	110	140	130
DS600-130	22	600	110	140	130
DS750-130	27	750	110	140	130
DS800-130	29	800	110	140	130
DS850-130	31	850	110	140	130
DS900-130	33	900	110	140	130
DS1000-130	35	1000	110	140	130

東洋ベース　株式会社

図番	TA-271116-2
尺度	1：2

スチールレール詳細

溶融亜鉛メッキ鋼板

承認	検図	製図
佐 27/11/16 藤	中 27/11/16 川	玉 27/11/16 木