## 側面図

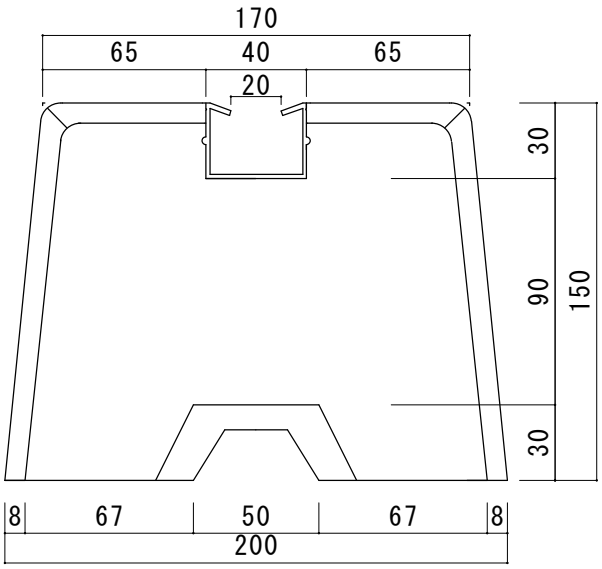


## 上面図

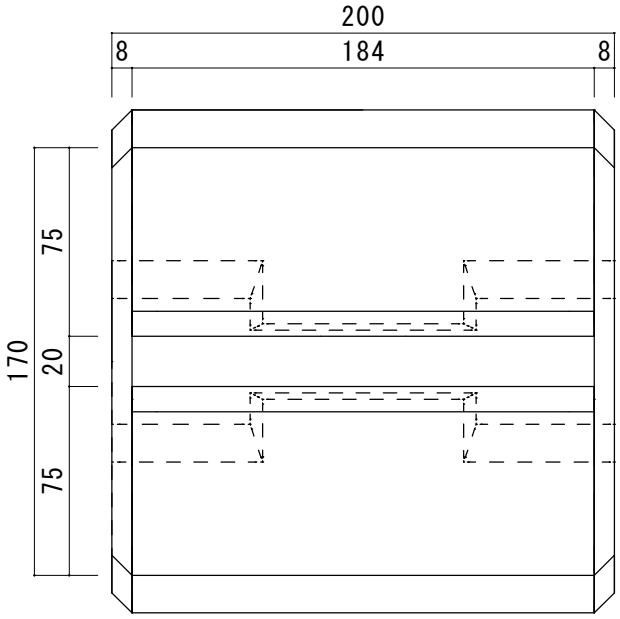


| 図名 | 御承認図面 | | | | | 東洋ベース　株式会社 | | |
|---|---|---|---|---|---|---|---|---|
| 品名　ｱﾝｸﾞﾙﾍﾞｰｽ | 重量 | 長さ | 上部幅 | 下部幅 | 高さ | 図番 | TA-280406-2 | |
| 型式 | (kg) | L(mm) | L(mm) | L(mm) | L(mm) | 尺度 | 1：3 | |
| AGDA200-150 | 11 | 200 | 170 | 200 | 150 | アルミレール詳細 | | |
| | | | | | | 材質　A6063S-T5 | | |
| | | | | | | アルマイト処理クリアー仕上 | | |
| | | | | | | 承認 | 検図 | 製図 |
| | | | | | | 佐 28/04/06 藤 | 中 28/04/06 川 | 玉 28/04/06 木 |