断面図

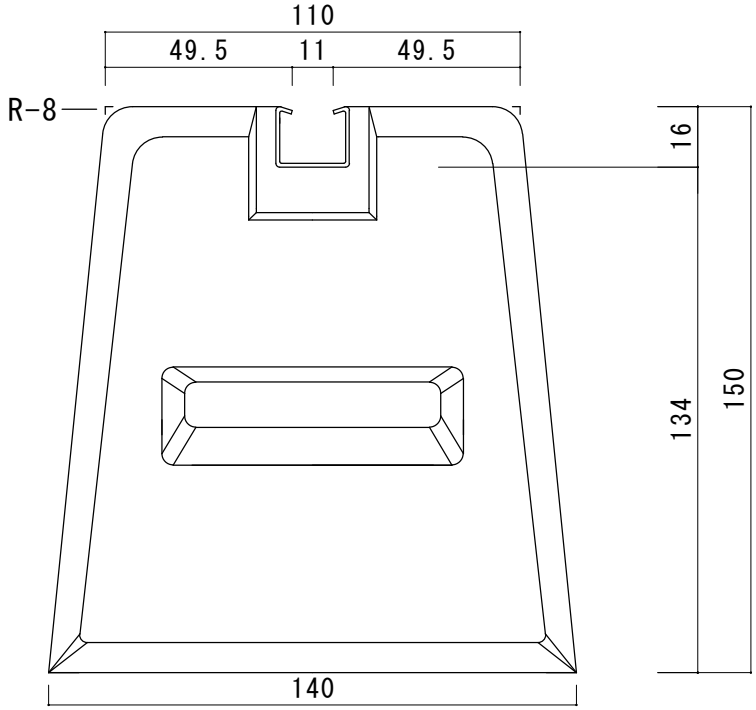

上面図

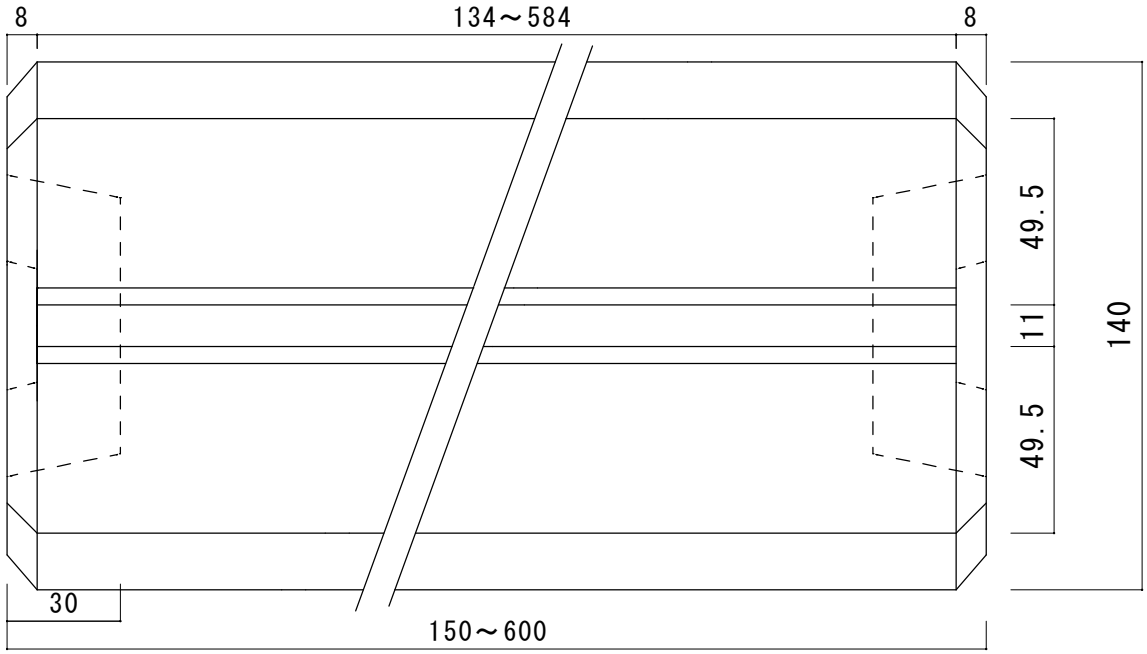

図名	御承認図面				
品名　タイガーベース	重量	長さ	上部幅	下部幅	高さ
型式	(kg)	L(mm)	L(mm)	L(mm)	L(mm)
LM150-150	6	150	110	140	150
LM200-150	8	200	110	140	150
LM300-150	12	300	110	140	150
LM400-150	16	400	110	140	150
LM450-150	18	450	110	140	150
LM500-150	20	500	110	140	150
LM550-150	22	550	110	140	150
LM600-150	25	600	110	140	150

東洋ベース　株式会社

図番	TA-280623-1
尺度	1：2

ステンレスレール詳細

ステンレス304

承認	検図	製図
佐 28/06/23 藤	中 28/06/23 川	玉 28/06/23 木