断面図

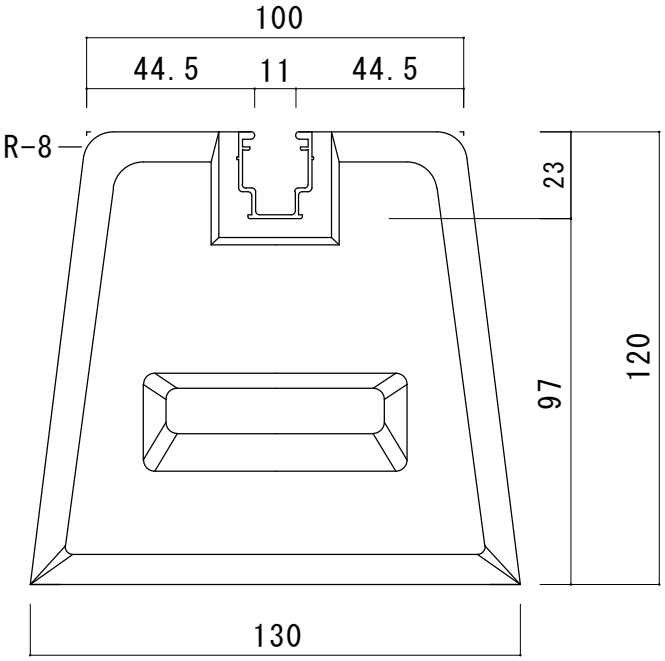

平面図

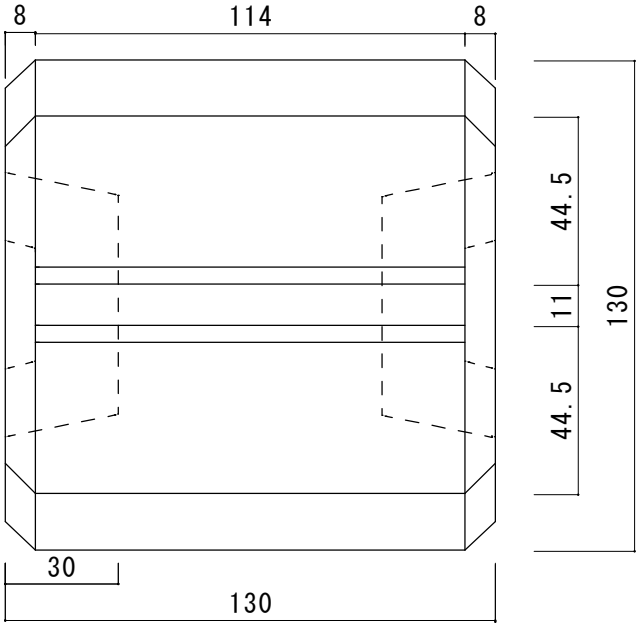

図名	御承認図面					東洋ベース　株式会社		
品名　タイガーベース	重量	長さ	上部幅	下部幅	高さ	図番	TA-280727-1	
型式	(kg)	L(mm)	L(mm)	L(mm)	L(mm)	尺度	1：2	
L130-120	4	130	100	130	120	アルミレール詳細		
						材質　A6063S-T5		
						アルミアルマイトクリアー仕上げ		
						承図	検図	製図
						佐 28/07/27 藤	中 28/07/27 川	玉 28/07/27 木